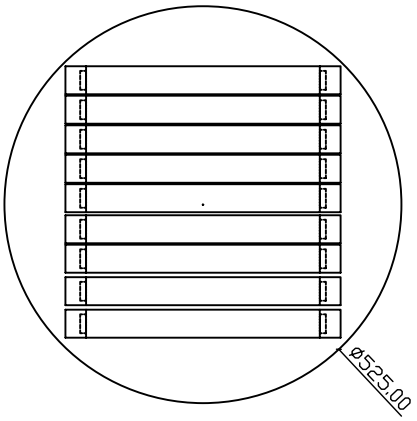

CUADROS LAYENS: APROX. 9 UNIDADES

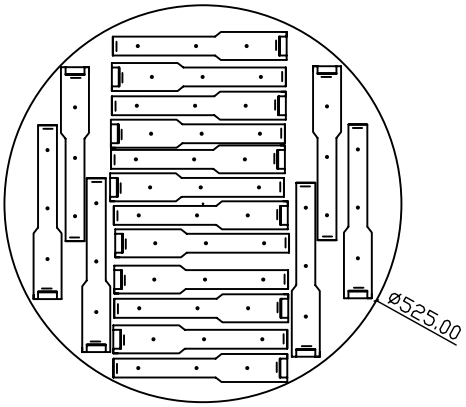

CUADROS LANGSTROTH:
APROX. 18 UNIDADES

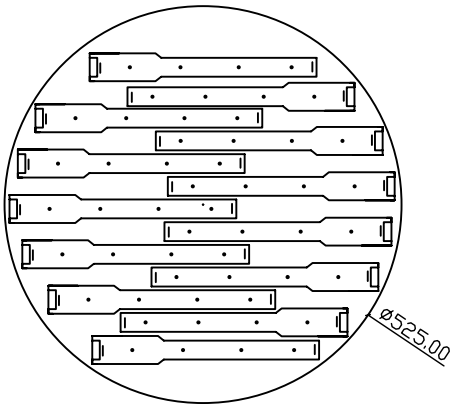

CUADROS DADANT CAMARA CRIA
APROX. 13 UNIDADES

MIEL VALLE

DE LOS PEDROCHES

web: www.apicolalospedroches.com
web: www.mieldelvalledelospedroches.com
E-mail: mieldelvalledelospedroches@hotmail.com
Telefono: 0034 957 116689
Movil: 0034 637 302517

Santo Domingo nº 29
14400 POZOBLANCO
(CORDOBA)
España

¿CUANTOS CUADROS COGEN EN ESTA CALDERA?.
DISTRIBUCIÓN MARCOS APROXIMADA.

REF. MAQAPCC_003: CERIFICADOR O EXTRACTOR DE CERA A VAPOR EN ACERO INOXIDABLE

Observaciones	ESCALA	FECHA	PLANO Nº
	1/5	JULIO-10	1